第101回全国高等学校野球選手権秋田大会　組み合わせ

令和元年7月10日（水）～21日（日）　雨天順延　※健康管理日：7月19日（金）

優勝　秋田中央高校

45年ぶり5度目の甲子園出場　秋田中央としては初

開会式10:00～（こまちスタジアム）

◎第1シード	明　桜	◇第5シード	角　館
○第2シード	能　代	◆第6シード	横　手
△第3シード	秋田中央	□第7シード	大　曲
▲第4シード	湯沢翔北	■第8シード	大曲工業

選手宣誓
西仙北高校野球部主将
佐藤　尚磨　君（3年）

【こ】：こまちスタジアム
【さ】：さきがけ八橋球場
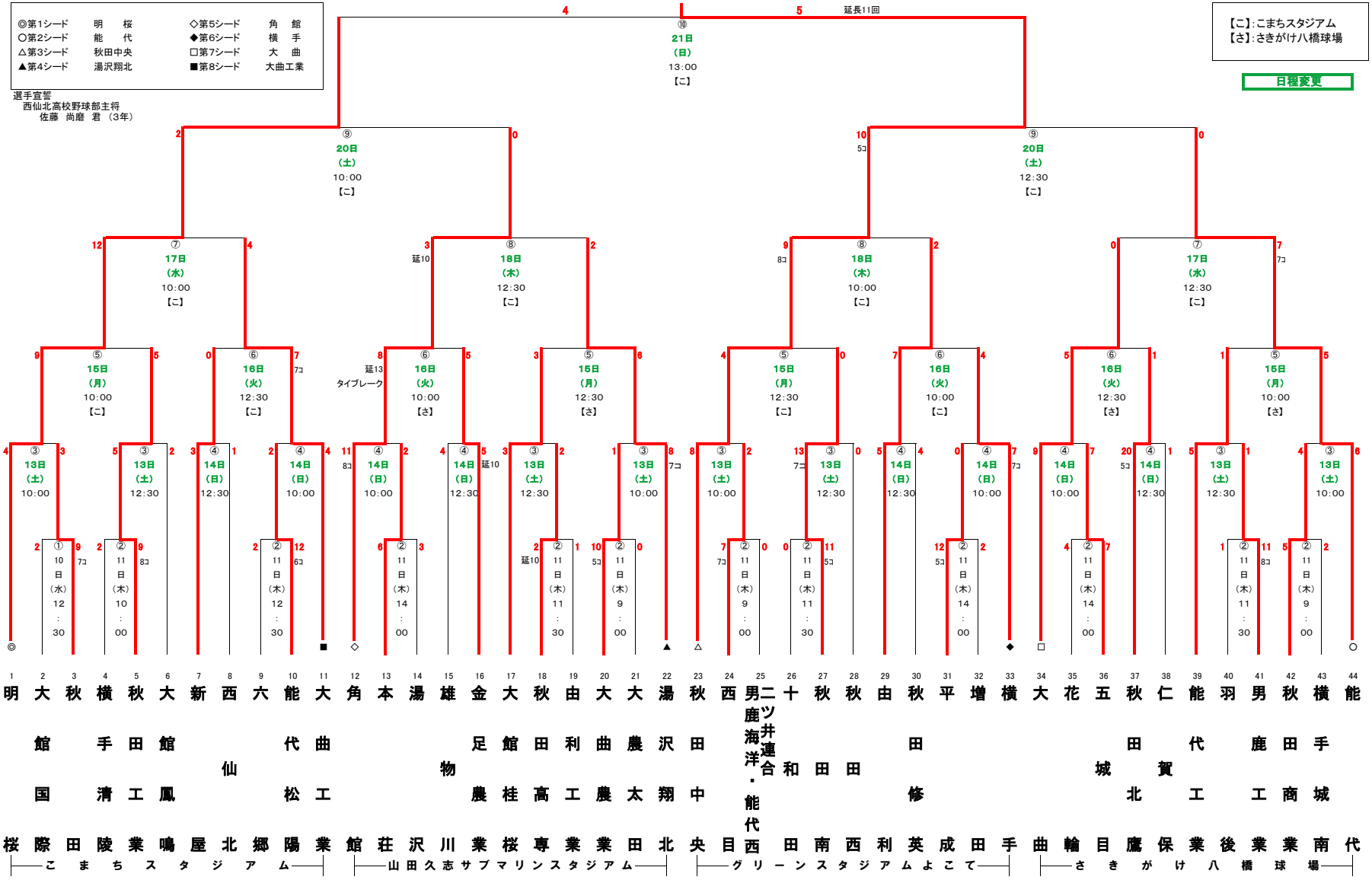
日程変更